Mazzoni Termotecnica

MIYAWAKI

Scaricatore termodinamico a disco

SU2N, SU2H

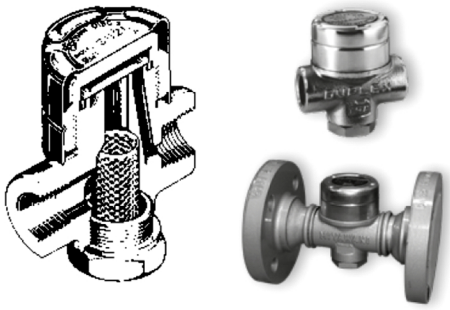

SD1

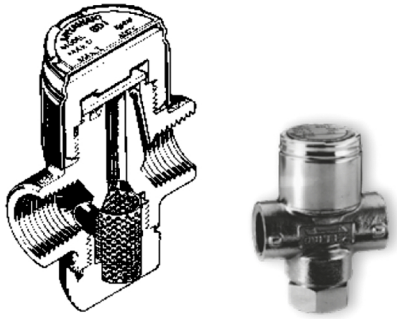

Opzioni dimensioni scartamento speciali

Grafico di capacità **SU2N, SU2H**

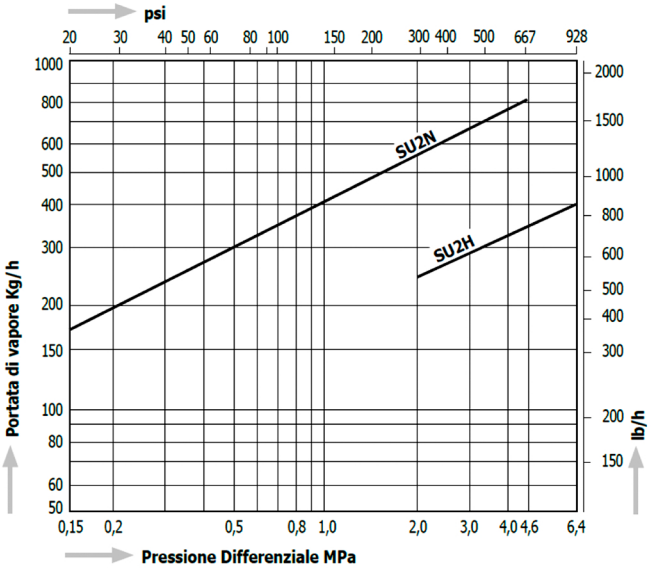

Grafico di capacità **SD1**

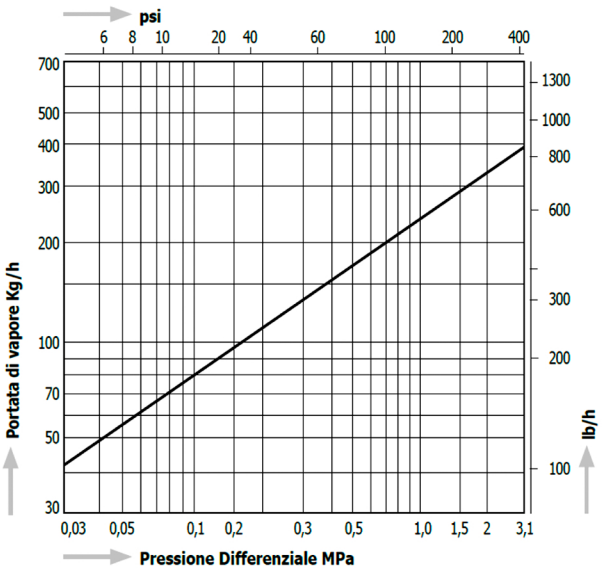

Dimensioni

SU2N, SU2H

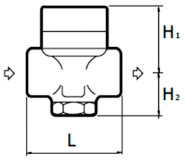

SU2NW, SU2HW

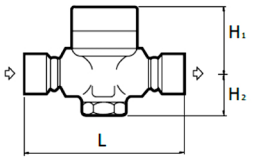

SU2NF, SU2HF

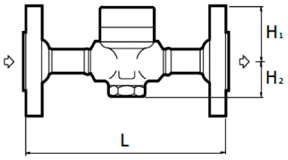

SD1

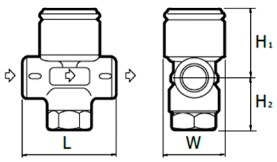

Modello	Connessioni	Misura	Pressione Max. Operativa		Temperatura Max. Operativa		Dimensioni (mm)				Dimensioni (in)				Materiale del corpo	Peso	
			MPa	psig	°C	°F	L	H_1	H_2	W	L	H_1	H_2	W		kg	lb
SU2N (SU2H)	Filettate Rc, NPT	½"	4,6 (6,4)	667 (928)	425	800	70	47	32	53	2.8	1.9	1.3	2.1	Acciaio Inox SUS420J2	0,8	1.8
		¾"															
		1"					75	51			3.0	2.0				0,9	2.0
SU2NW (SU2HW)	Saldare a Tasca JIS, ASME, DIN	½"					140	47	32	53	5.5	1.9	1.3	2.1		1,4	3.1
		¾"														1,3	2.9
		1"														1,2	2.6
SU2NF (SU2HF)	Flangiate JIS, ASME	½"					205	47	32	53	8.1	1.9	1.3	2.1	Acciaio Inox SUS420J2	2,7	5.9
		¾"														3,7	8.1
		1"														4,3	9.5
	Flangiate DIN PN40	DN15					150	47	32	53	5.9	1.9	1.3	2.1		2,6	5.7
		DN20														3,3	7.3
		DN25					160				6.3					3,8	8.4
SD1	Filettate Rc, NPT	¼"	3,1	450	400	752	52	39	25	34	2.0	1.5	1.0	1.3	Acciaio Inox SUS420J2	0,3	0.7
		⅜"															
		½"					60	41	23		2.4	1.6	0.9				